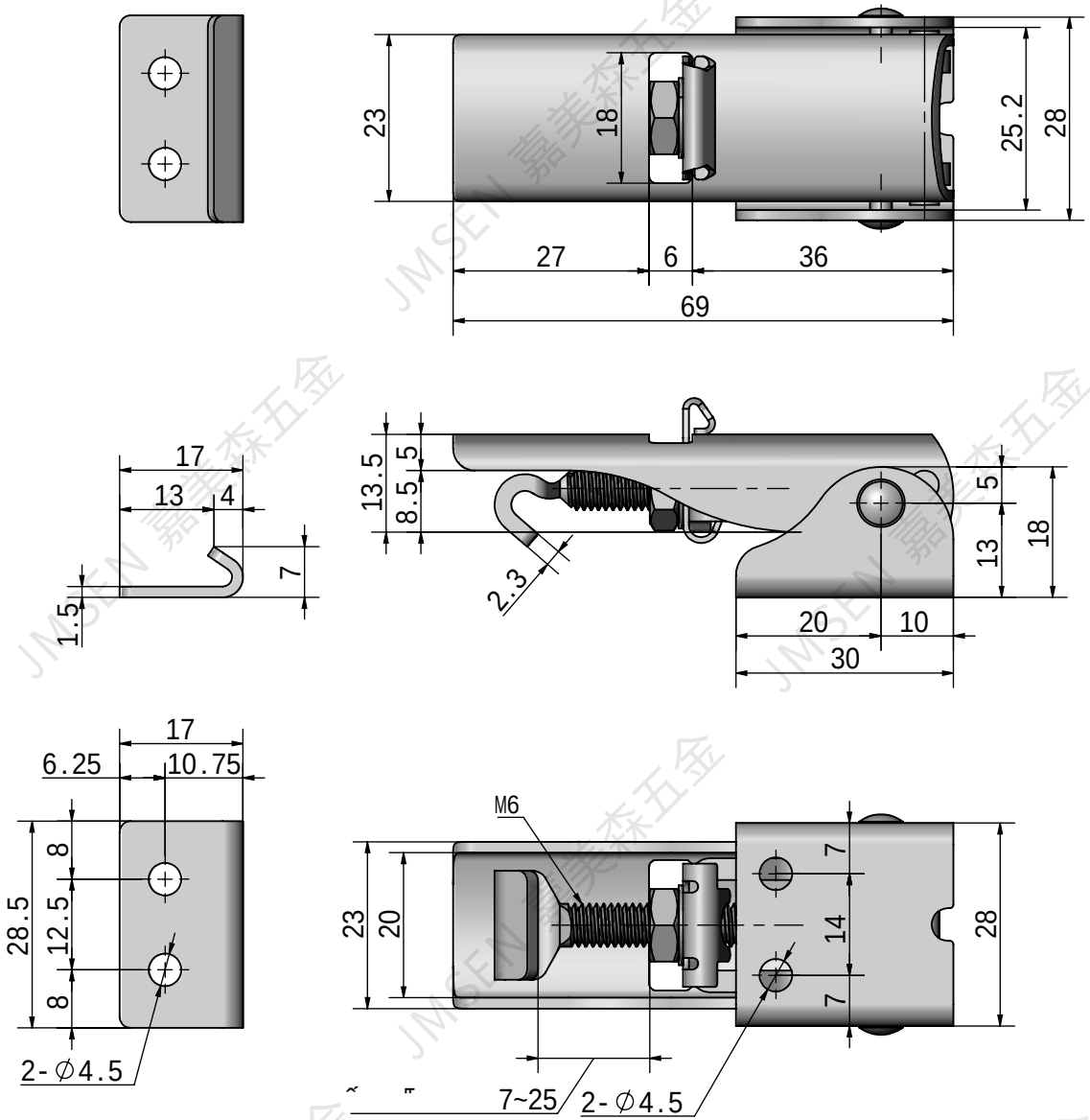

	1E1	
	C-022-4	
武汉嘉美森五金		