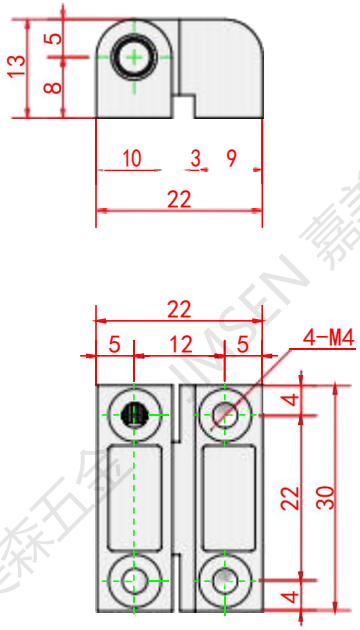

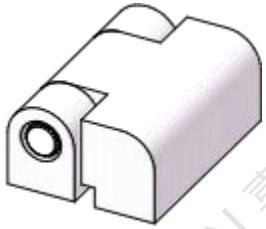

						材质：锌合金。 表面处理：黑色喷塑。		武汉嘉美森五金有限公司
标记	处数	分 区	更改文件号	签名	年 月 日			外露式铰链
设计	（签名）	（年 月 日）	标准化	（签名）	年 月 日	阶段标记	重量	比例
								1：1
审核								B-024-1
工艺			批准			共 张 第 页		

JMSEN 嘉美森五金